Tacho-Edelstahlringe · Nerezové kroužky tachometru
Stainless steel speedometer rings · Enjoliveurs de tachymètre en acier inox
Škoda Octavia Limousine/Combi/RS · 137/01

MONTAGEANLEITUNG

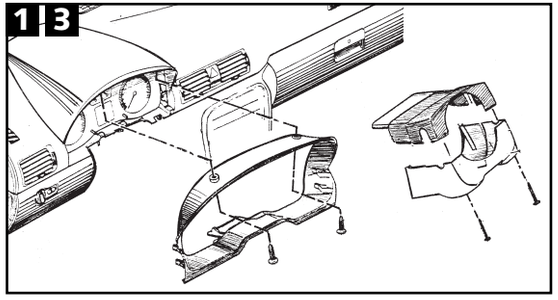

1. Lenkrad-Positionierung zum Fahrer hin und nach unten. Obere Verkleidung für Schalter der Lenksäule nach Lösen der 2 Kreuzschlitz-Schrauben entfernen. Die beiden Schrauben-Kappen (oben in der Abdeckung) mit spitzem Gegenstand heraushebeln und die Torxschrauben (TX 20) herausdrehen.
2. Nur bei Octavia 8/96 → 7/98: Die restlichen 7 Torxschrauben in den Luftauslass-Gittern mit einem schlanken Schraubendreher entfernen.
3. Die Abdeckung mit einem leichten Druck nach unten herausziehen.
4. Die 2 Torxschrauben zur Befestigung des Schalttafeleinsatzes herausdrehen.
5. Schalttafeleinsatz vorsichtig nur so weit herausziehen, dass sich kein Stecker löst. Achtung: Bei einer gelösten Steckverbindung sollten Sie sicherheitshalber eine Škoda-Werkstatt konsultieren.
6. Die 8 Nasen der Plexiglasverkleidung (4 oben, 2 seitlich und 2 unten) herausdrücken.
7. Entfernen der roten Klebestreifen-Schutzfolien auf den beiden Tacho-Edelstahlringen und Einpassen der Ringe auf den Schalttafeleinsatz mit leichtem Druck. Nehmen Sie ein weiches Tuch zur Hilfe, mit dem Sie auch die Plexiglasverkleidung vor dem Rückbau von Fingerabdrücken, Staub etc. reinigen können. Beim Rückbau sollten Sie erst alle 8 Nasen einführen und dann die Plexiglasverkleidung einrasten lassen. Den Schalttafeleinsatz erst unten, dann oben in die Halterung drücken.

Für den Einbau der Tacho-Edelstahlringe sollten weniger geübte Do-it-your-self-Mechaniker eine Škoda-Werkstatt aufsuchen.

Milotec Auto-Extras wünscht gute Fahrt!

MONTÁŽNÍ NÁVOD

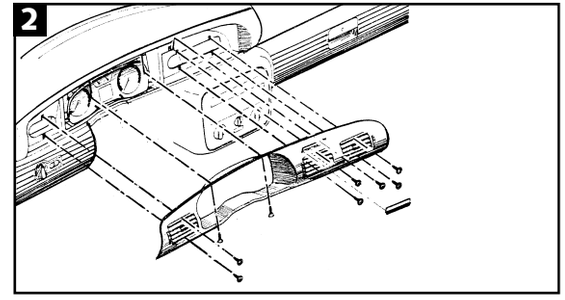

1. Volant nastavit do polohy k řidiči a dolů. Po uvolnění dvou křížových šroubů odstranit vrchni ochranný plast sloupku řízení. Obě plastové krytky (nahoře v krytu palubni desky) odstranit ostřejším nástrojem a vyšroubovat Torx-šrouby (TX 20).
2. Jen u Octavie 8/96–7/98: Tenkým šroubovákem vyšroubovat zbývajících 7 Torx šroubů v mřížkách vývodů vzduchu.
3. Lehkým tlakem směrem dolů vytáhnout kryt palubní desky.
4. Vyšroubovat 2 Torx-šrouby k upevnění panelu přístrojů.
5. Opatrně vytáhnout panel přístrojů, aby se neuvolnil žádný konektor. Pozor: Při uvolnění konektoru se pro jistotu poraďte s odborným servisem Škoda.
6. Vytlačit 8 západek ochranného plexiskla (4 nahoře, 2 po stranách a 2 dole).
7. Odstranit ochranné fólie lepicich proužků na nerezových kroužcích tachometru a lehkým tlakem vsadit kroužky na panel přístrojů. Na pomoc si vezměte mokrý hadřík, kterým budete moci při zpětné montáži otřít plexisklo od otisků prstů a prachu. Při zpětné montáži zavést nejprve všech 8 západek a teprve potom nechat zaskočit ochranné plexisklo. Celý panel přístrojů zatlačit nejprve dolů a potom nahoru do uložení.

Pro montáž nerezových kroužků tachometru by se méně zruční mechanici měli obrátit na odborný servis Škoda.

Milotec Auto-Extras Vám přeje šťastnou cestu!

ASSEMBLY INSTRUCTIONS

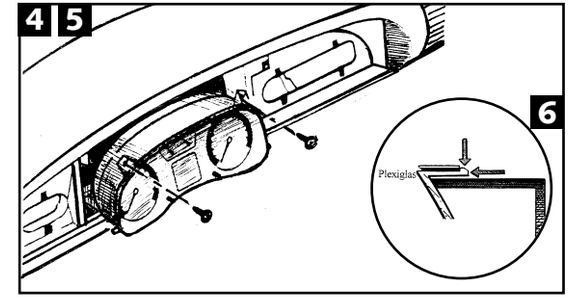

1. Position the steering wheel towards the driver and as far down as possible. Remove the upper cover for switches on the steering column after loosening the 2 cross-head screws. Remove the two screw caps (above in the covering) with a pointed object and unscrew the Torx screws (TX 20).
2. Only for Octavia 8/96 → 7/98: Remove the remaining 7 Torx screws in the air outlet grille with a narrow screwdriver.
3. Pull out the covering by applying light downward pressure.
4. Unscrew the 2 Torx screws used to fix the control panel insert into place.
5. Cautiously pull out the control panel insert, but only so far that no plugs become loose. Attention: If a plug and socket connection does become loose, please consult a Škoda garage for safety reasons.
6. Push out all 8 catches (4 on top, 2 on the side, 2 below) on the plexiglass covering.
7. Remove the red protective foil on the adhesive strips of the two stainless steel speedometer rings and fit the rings into the control panel insert by exerting light pressure. Use a soft cloth to help you, which you can also use to clean fingerprints, dust, etc. from the plexiglass cover before reconstruction. During reconstruction, you should first insert all 8 catches and then click the plexiglass cover into position. Push the control panel insert into the attachment below and then into the attachment above.

Less experienced "do it yourself" mechanics should call in at a Škoda garage for the insertion of their stainless steel speedometer rings.

Milotec Auto-Extras wishes you a good journey!

INSTRUCTIONES DE MONTAGE

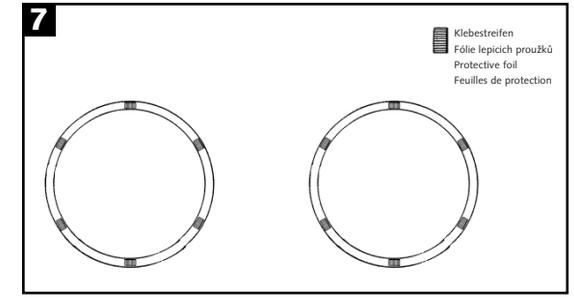

1. Positionnez le volant en direction du conducteur et vers le bas. Retirez le revêtement supérieur pour les commutateurs de la colonne de direction après avoir dévissé les 2 vis cruciformes. Retirez à l'aide d'un objet pointu, en exerçant un effet de levier, les deux caches des vis (en haut, dans le revêtement) et dévissez les vis Torx (TX 20).
2. Seulement pour Octavia 8/96 → 7/98 : retirez à l'aide d'un tournevis fin les 7 vis Torx résiduelles des grilles de ventilation.
3. Enlevez le revêtement en exerçant une légère pression vers le bas.
4. Dévissez les 2 vis Torx servant à fixer l'insert du tableau de commande.
5. Retirez avec précaution l'insert du tableau de commande en veillant à ce qu'aucune fiche en se desserre. Attention : au cas où une fiche venait à se détacher, veuillez consulter un garage Škoda pour des raisons de sécurité.
6. Retirez en pressant les 8 ergots du revêtement en plexiglas (4 en haut, 2 sur le côté et 2 en bas).
7. Retirez les feuilles de protection à bandes adhésives rouges des deux enjoliveurs de tachymètre en acier inox et emboîtez les enjoliveurs sur l'insert du tableau de commande en exerçant une légère pression. Utilisez pour vous aider un chiffon doux qui vous permettra également d'éliminer les empreintes digitales, la poussière, etc. du revêtement en plexiglas avant de le remettre en place. Lors de la remise en place, introduisez tout d'abord les 8 ergots puis faites enclencher le revêtement en plexiglas. Pressez tout d'abord le bas de l'insert du tableau de commande dans la fixation puis le haut.

Concernant le montage enjoliveurs des tachymètre en acier inox, il est conseillé aux mécaniciens amateurs ayant peu d'expérience de s'adresser à un garage Škoda.

Milotec Auto-Extras vous souhaite bon voyage !

02/2003